IDENTIFICACIÓN Y DIMENSIONES

Juntas de lámina

Juntas normadas

Si la brida está identificada, no necesitas medirla. Envía los siguientes datos y una foto del marcado, si está disponible.

Norma y edición	DN o NPS	Clase o PN	Tipo de cara de la brida

Junta anular o de cara completa	Material o grado	Espesor	Cantidad

01 Junta anular especial

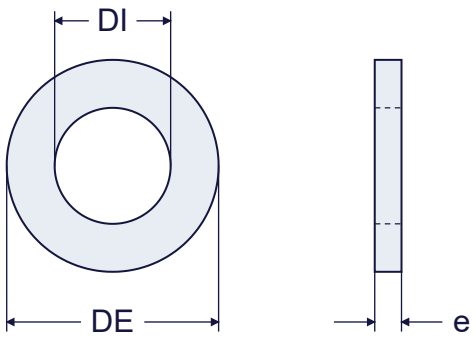

Tres medidas: exterior, interior y espesor.

- Apoya la muestra plana, sin estirarla.
- Mide los diámetros por el centro en dos direcciones.

02 Junta perforada especial

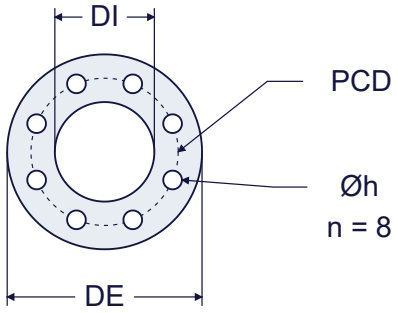

Añade el patrón de agujeros.

- Cuenta los agujeros y mide Øh.
- Mide PCD entre centros diametralmente opuestos. Si no los hay, envía el patrón acotado.

Cota	Medida	Junta anular	Junta perforada
DE	Diámetro exterior		
DI	Diámetro interior		
e	Espesor de la junta		
PCD	Diámetro del círculo de centros	—	
Øh	Diámetro de las perforaciones	—	
n	Número de perforaciones	—	

Muestra usada: indica si está deformada, hinchada o comprimida. El espesor medido puede diferir del original.

Antes de abrir el equipo: detener, aislar, desenergizar, drenar y despresurizar según el procedimiento de planta.

CONTORNOS Y DATOS PARA FABRICAR

Juntas especiales

03 Rectangulares

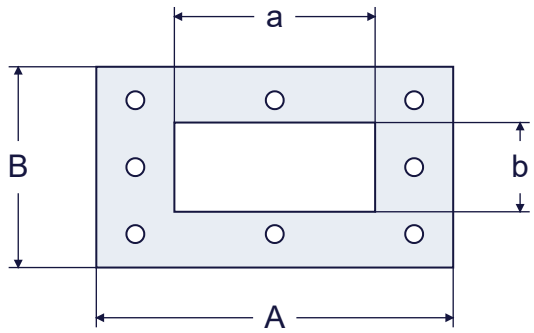

- Registra A/B exteriores, a/b interiores y espesor.
- Ubica los centros de agujeros y las aberturas desde una misma referencia.
- Añade radios, ranuras y cualquier asimetría.

04 Oblongas y otros contornos

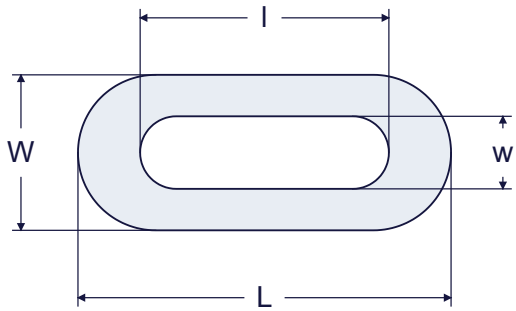

- Registra largo y ancho exteriores e interiores.
- Confirma el contorno: una oblonga y un óvalo no son iguales.
- Para formas irregulares, envía plano o plantilla acotada.

Perforaciones fuera de patrón

Marca un origen respecto de los bordes. Identifica H1, H2… y acota los centros desde ese origen. Indica diámetros y posición de cada abertura. A/B y a/b no bastan para definir la pieza.

Prepara el respaldo de las medidas

- ☐ Croquis legible, con unidades y orientación.
- ☐ Regla en el mismo plano y una cota comprobada.
- ☐ Foto perpendicular y pieza completa.
- ☐ Escaneo 1:1 con referencia para verificar escala.

Datos de la solicitud

Empresa / contacto

Equipo / TAG / plano

Material o grado

Espesor y cantidad

Fluido y concentración

Temperatura y presión

Adjunta el plano, croquis o muestra. Jomar revisará la información antes de preparar el corte.

PLANTILLA PARA IMPRIMIR · LEVANTAMIENTO EN TERRENO

Registro de junta circular

Equipo / TAG | Fecha | Responsable

Medido en: ☐ junta ☐ brida. Dibuja los agujeros y marca la orientación real.

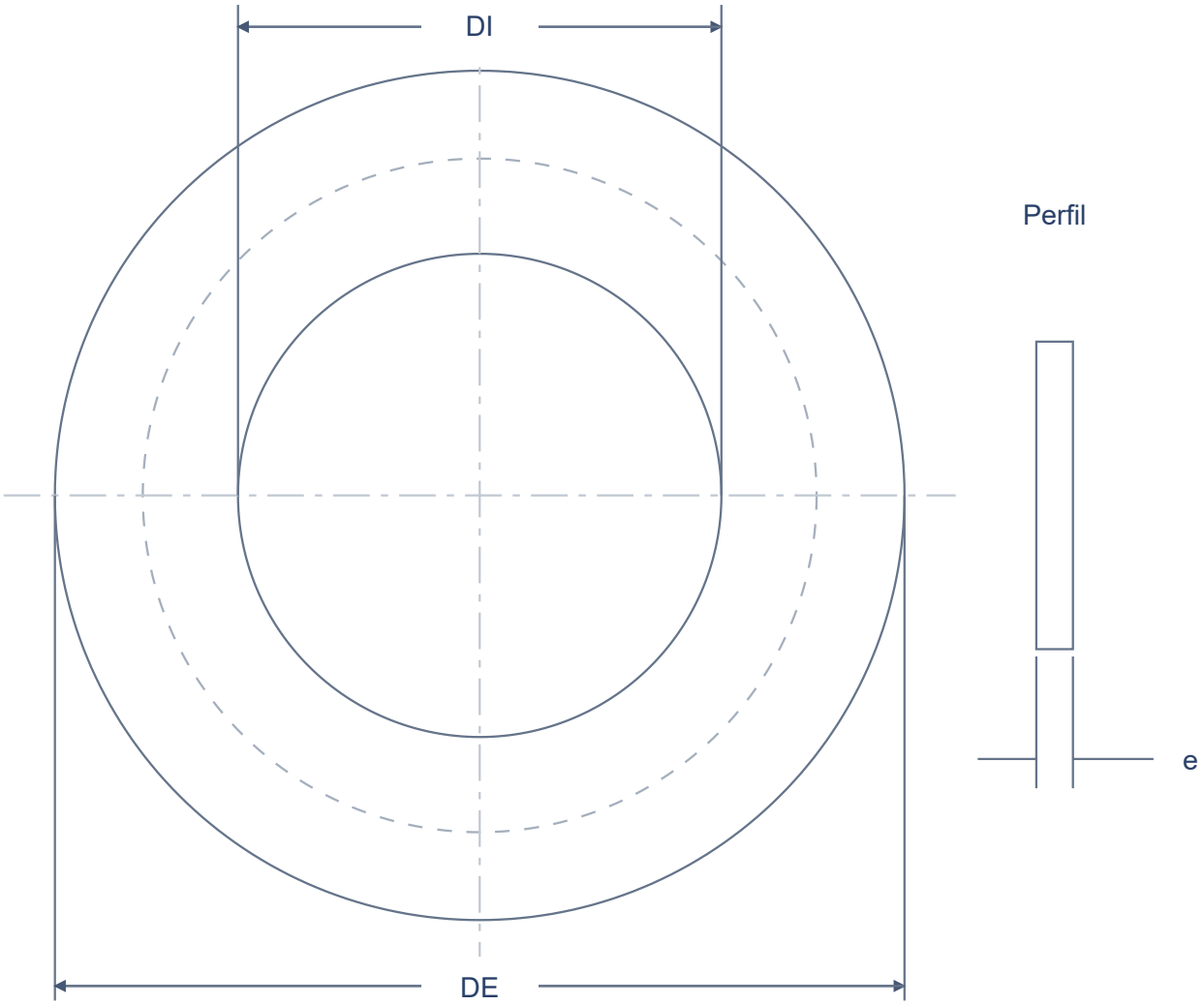

DE · diámetro exterior (mm) | DI · diámetro interior (mm) | e · espesor (mm)

PCD (mm) | Øh · agujeros (mm) | n · cantidad de agujeros

Material / grado | Cantidad de juntas | Plano / referencia

Marca todas las perforaciones y detalles. Anota si la muestra está usada o deformada. El dibujo no fija la cantidad de agujeros ni las proporciones de la pieza.

PLANTILLA PARA IMPRIMIR · LEVANTAMIENTO EN TERRENO

Boceto de junta especial

Equipo / TAG

Fecha

Responsable

Dibuja el contorno, marca un origen y acota centros, aberturas y radios. Indica las unidades.

Material / grado

Espesor (mm)

Cantidad

Observaciones / plano de referencia

Retícula de apoyo: 5 mm al imprimir A4 al 100 %. El boceto puede dibujarse sin escala; mandan las cotas escritas. Jomar revisará las medidas antes de preparar el corte.